SPANVALL®
WORLD CLASS BEDDING

SPANVALL BIG SPREADER

PRODUKTBESKRIVELSE

Spanvall Big Spreader er specielt designet til Spanvalls strøelsesprodukter til fjerkræ. Spredemaskinen er nem at tilpasse til en læssemaskine, traktor eller teleskoplæsser.

Det justerbare ophæng kan let udskiftes med almindelige skruer, så maskinen hurtigt og enkelt kan samles med en anden læssemaskine eller teleskoplæsser.

En adapter med trepunktsophæng bruges til traktor. Spredemaskinen drives hydraulisk og kræver et minimum olieflow på 30 l/m.

Fungerer med hydraulisk drift

2500 m² på 20-25 minutter

Spreder meget hurtigt, effektivt og bekvemt

Ingen manuelt arbejde – Arbejds- og tidsbesparende

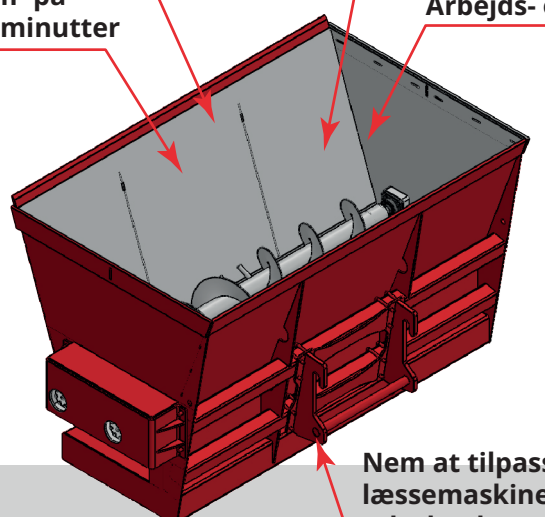

Nem at tilpasse til enhver læssemaskine, traktor eller teleskoplæsser

SPANVALL®
WORLD CLASS BEDDING

ANVENDELSE

1 Placer spredemaskinen foran eller bagpå læssemaskinen

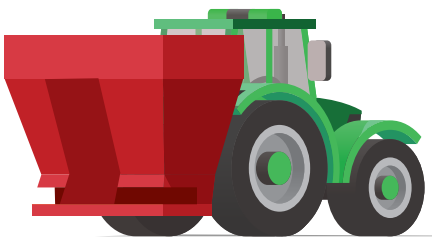

2 Læg strøelsen i spredemaskinen

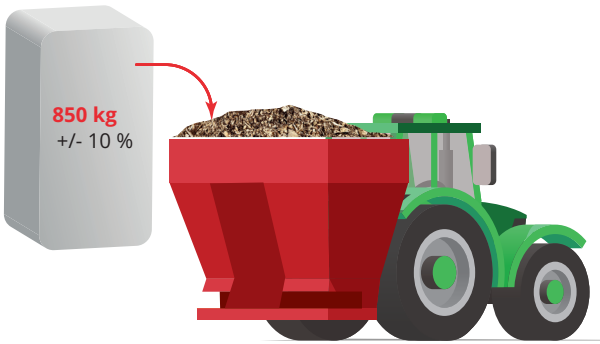

3 Spred strøelsen

Scan for at se sprederen i aktion

MÅLEENHEDER

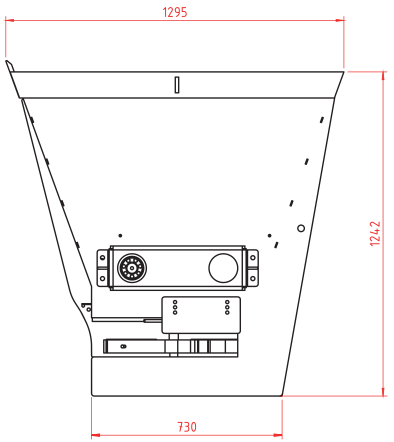

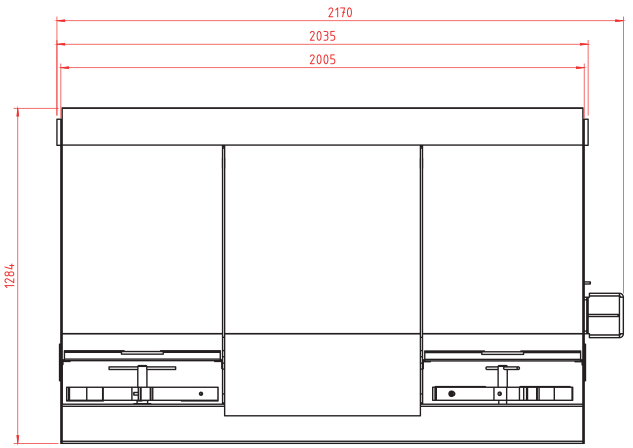

Lastkapacitet:**2,2 m³**
Spredningsbredde:**4-10 m**
Nettovægt:**770 kg**
Bruttovægt:**1030 kg**
HS kode: **84368090**